Blaschke Umwelttechnik GmbH
Industriestraße 13, 86405 Meitingen/Germany
Tel. +49 8271 8169-0, Fax +49 8271 8169-40
info@hblaschke.de, www.hblaschke.de

Ventilator | GF90030

Datenblatt

Artikel-Nummer	V41-GF90030…
Saugseitiger Anschluss	715 mm für Rohrleitung DN 710
Druckseitiger Anschluss	715 x 507 mm
Motorleistung	30,0 kW 1.470 U/min, 400/690 V 50 Hz
Motor	Baugröße 200 (Mitte Achse – Unterkante Sockel) Energieeffizienzklasse IE3 Bauform B3 Schutzart IP 55 Isolationsklasse F Schaltung: Δ oder Frequenzumrichter
Max. Fördermitteltemperatur	60°C
Gewicht	Lüfter mit Motor ca. 687 kg
Schalldruckpegel	74 dB_A

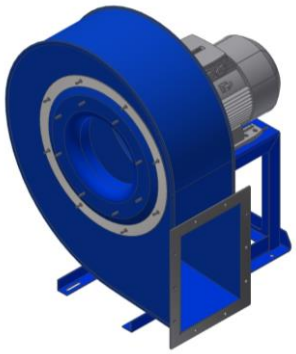

Direkt angetriebener Radialventilator. Ventilatorgehäuse aus gefalztem und geschweißtem Stahlblech, pulverbeschichtet bzw. lackiert. Mit rückwärts gekrümmten Hochleistungs-Schaufeln, statisch und dynamisch gewuchtet. Hochleistungs-Laufrad auf Welle - B3-Fußmotor montiert. Wartungsfreie, geschlossene Rillenkugellager. Zur Absaugung von sehr staubiger, mit verschiedensten Materialien belasteter Luft. Ausgenommen fadenartiges Material. Antriebsmotor IP55 gefertigt nach VDE0530 (IEC34-1).

Geräuschtoleranz: +3 dB

Durchsatztoleranz: ± 5%

Volumenstrom / Gesamtdruck

Max. 32.400 m³/h / 2.380 Pa
Min. 10.080 m³/h / 3.390 Pa

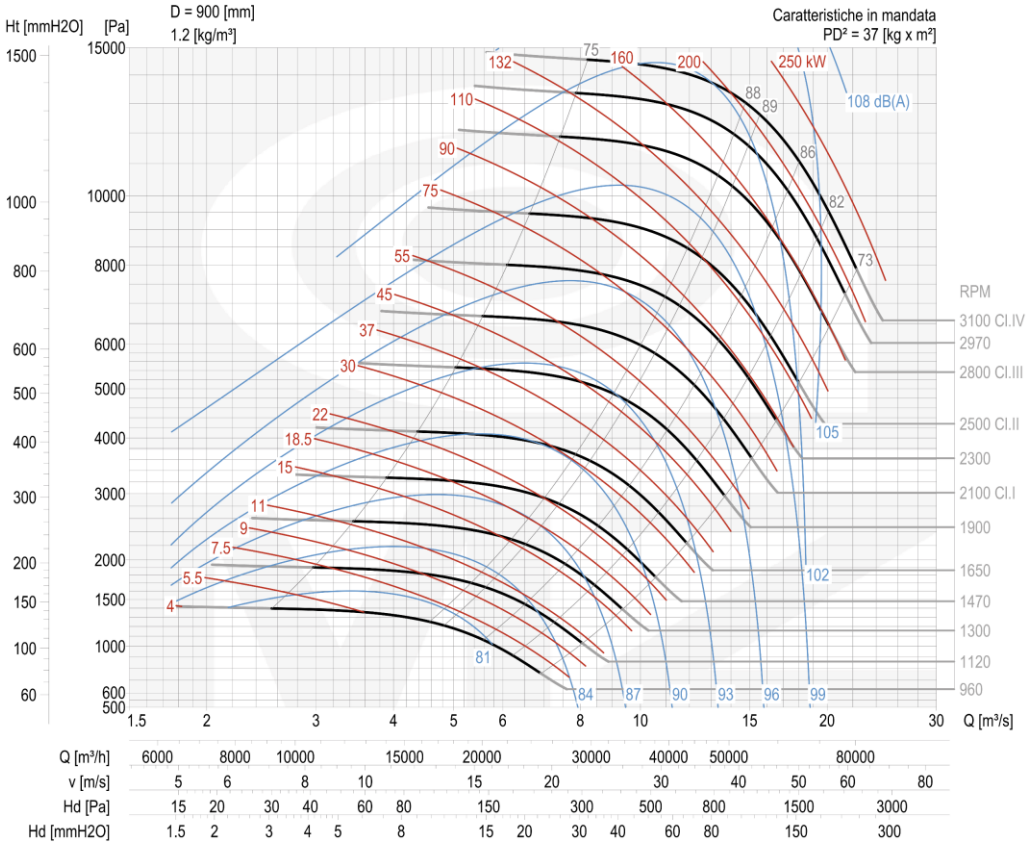

Blaschke Umwelttechnik GmbH
Industriestraße 13, 86405 Meitingen/Germany
Tel. +49 8271 8169-0, Fax +49 8271 8169-40
info@hblaschke.de, www.hblaschke.de

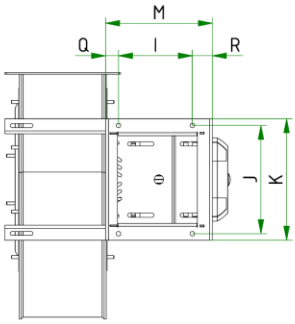

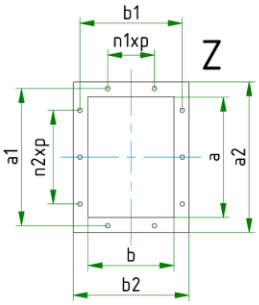

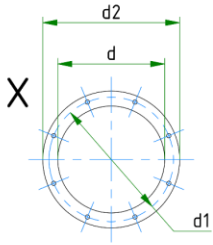

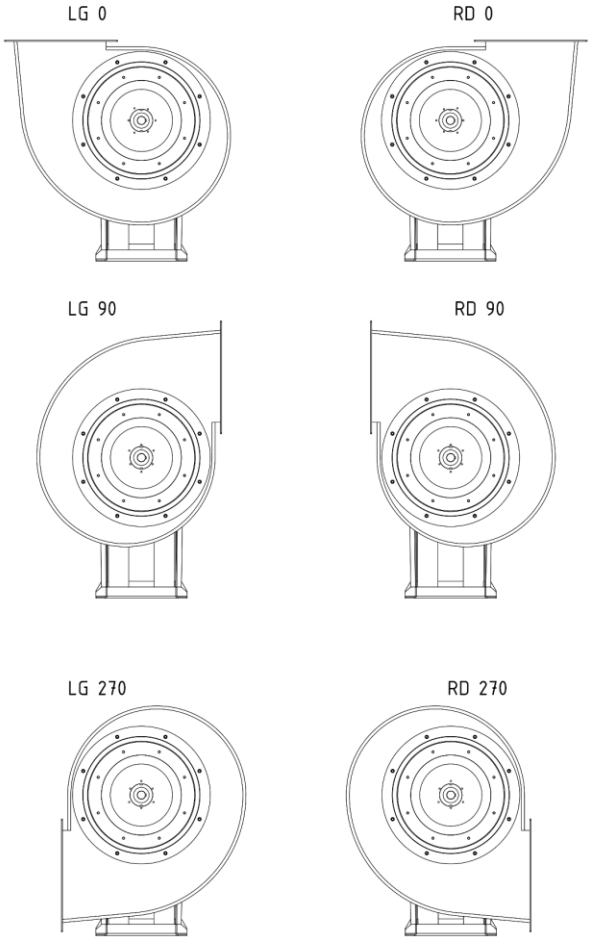

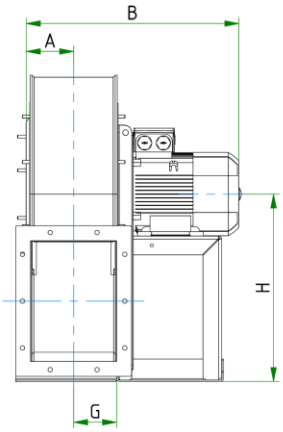

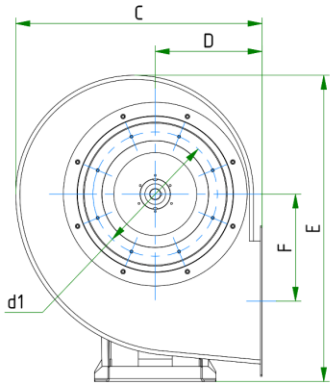

Ventilator											
GF900 30	Motor	Gewicht kg	GD² kg m²	A	B	C	D	E	F	G	H
Maße (mm)	200 L4	687	37	277	1254	685	285	1758	630	253	850

Sockel													
I	J	K	L	M	N	O	P	Q	R	S	T	U	Ø
401	-	-	-	500	-	-	-	-	39	600	-	1087	-

Flansch, Saugseite (X)				
d	d_1	d_2	nø	Ø
715				

Flansch, Druckseite (Z)									
a	b	a_1	b_1	a_2	b_2	$n_1$xp	$n_2$xp	nø	Ø
715	507								

Ventilator GF90030

Angaben ohne Gewähr
Technische Änderungen vorbehalten, Toleranzen möglich
Datenblatt – GF90030, 03.06.2024 09:10:00, **Ausgabe 04.2023**